Ansicht M1:10

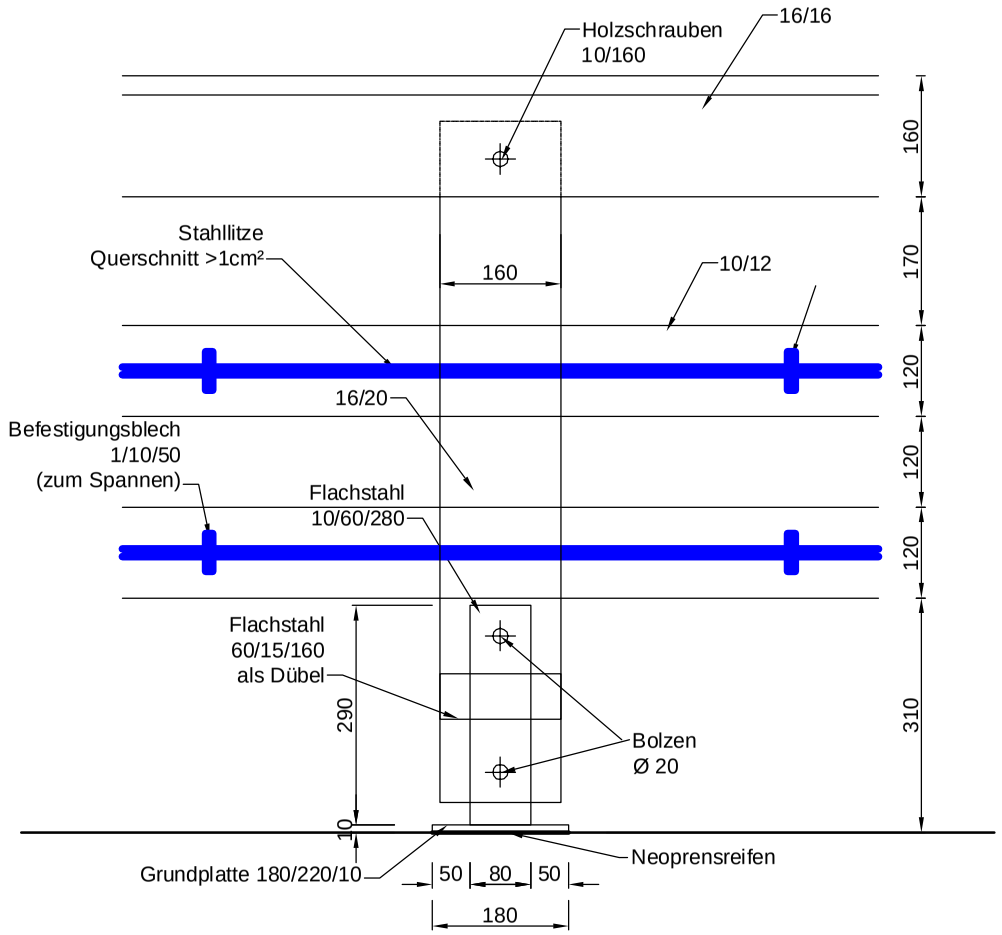

Querschnitt M1:10

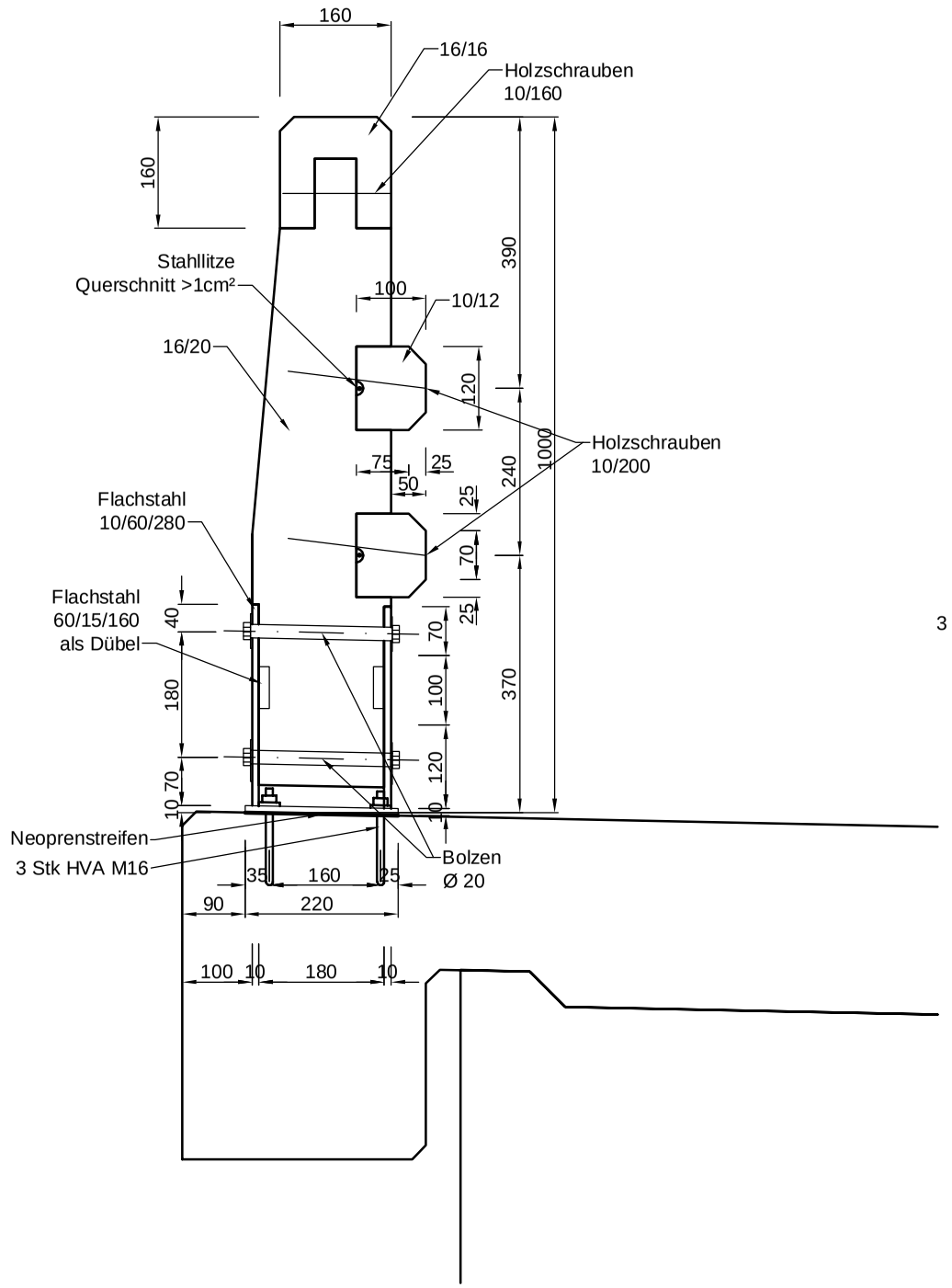

Fußplatte M1:10

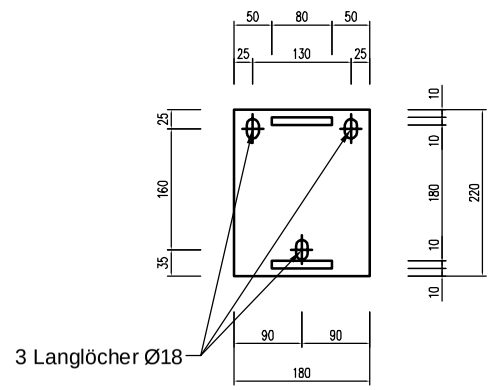

MATERIALGÜTE: LÄRCHE Brettschichtholz oder Kernfreies Kantholz
Brettschichtholz Resorcinharz verleimt ÖNORM EN 386:2002
BSH Leistungs -und Mindestanforderungen an die Herstellung

HERSTELLUNG: ÖNORM B 1995-1-1:2010
Bemessung und Konstruktion von Holzbauten
ÖNORM EN 336:2013
Bauholz für tragende Zwecke. Maße, zul. Abweichungen

STAHLGÜTE: Nach ÖNORM EN 10025-6:2010 - S235JR+AR
KORROSIONSSCHUTZ: Nach RVS 15.05.11
Feuerverzinkung (ÖN EN ISO 1461:2009)
BEFESTIGUNG: Klebeanker nach (ÖNORM EN ISO 10864:2009)
Zu verwenden ist ein geprüftes und für den
Einsatzzweck geeignetes FEUERVERZINKTES Dübelsystem
Das Bohrsystem muß für das Dübelsystem zugelassen sein!
Fußplatten sind auf Neoprenstreifen zu versetzen.
SCHWEISSNÄHTE: Kehlnähte a=4mm

BRÜCKEN- & TUNNELBAU

LAND OBERÖSTERREICH

Holzgeläner
OBEN,M16

DANNINGER_13_02_2014